вигляд спереду (1)

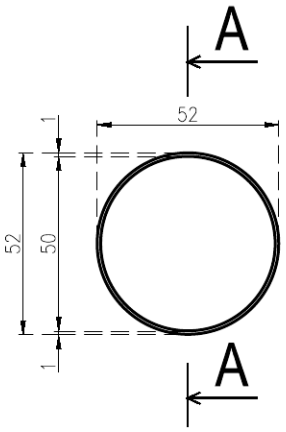

вигляд збоку (1)

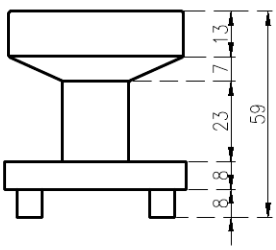

вигляд спереду (2)

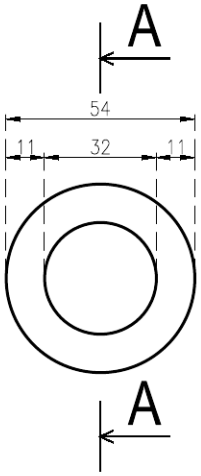

вигляд збоку (2)

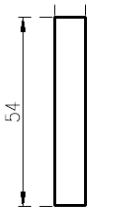

вигляд ззаду (2)

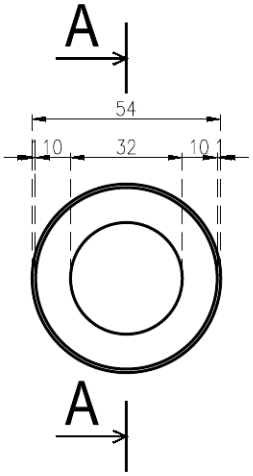

вигляд ззаду (1)

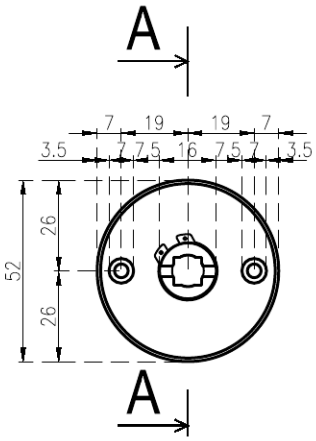

вигляд збоку (1)

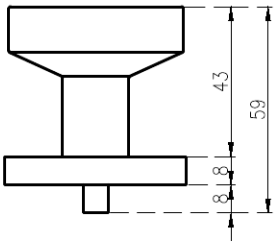

вигляд збоку (3)

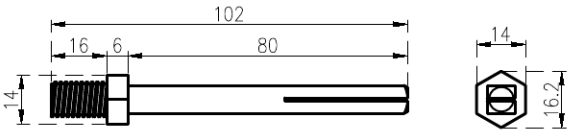

вигляд збоку (3)

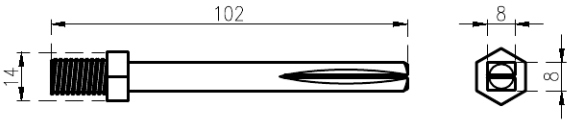

вигляд збоку (3)

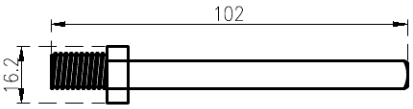

переріз А-А

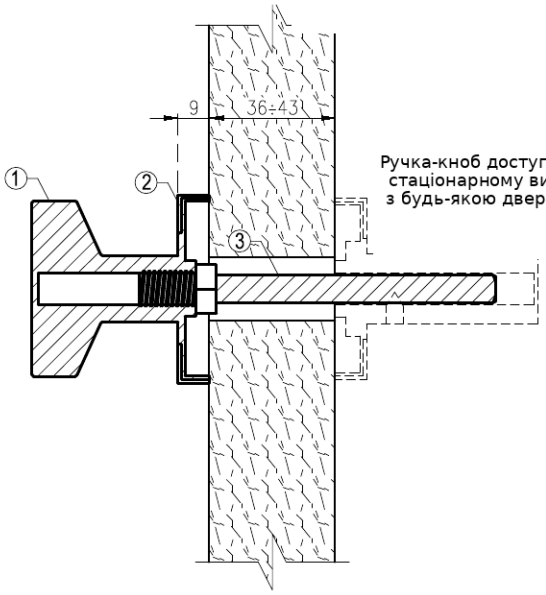

Ручка-кноб доступна в односторонньому стаціонарному виконанні для монтажу з будь-якою дверною ручкою з колекції

схема свердління

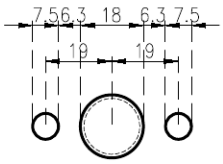

Увага: перед монтажем необхідно перевірити відповідність схеми свердління дверному замку; зазначені діаметри монтажних отворів збільшено на 0,50 мм з урахуванням допуску

У комплекті:
- 1х ручка-кноб у зборі з дверним адаптером (1)
- 1х декоративна накладка (2)
- стрижень з односторонньою різьбою (3)
- 2х гвинт М4х50 мм

ТЕХНІЧНЕ КРЕСЛЕННЯ		
Виріб	Ручка-кноб OVAL 1705	31.12.2017
Кресл. 1	Вигляди, переріз, свердління	Масштаб 1:2